男子団体形(予選)

Group1(Aコート)　　決勝進出は各グループ3チームまで

No.	道場	形名	得点・順位
1	剛柔流研修館	セイサン	20.54 ・ (6位)
2	伊良波中	セーパイ	22.54 ・ (3位)
3	円武館名護	クルルンファ	21.80 ・ (4位)
4	仲本塾西崎	セーパイ	20.98 ・ (5位)
5	拳龍同志会	セーパイ	23.94 ・ (2位)
6	喜友名龍鳳館	クルルンファ	24.48 ・ (1位)

Group2(Cコート)

No.	道場	形名	得点・順位
7	仲本塾	セーパイ	20.00 ・ (6位)
8	松門道場	クルルンファ	21.12 ・ (4位)
9	多良間中	セイエンチン	20.46 ・ (5位)
10	清水龍鳳館	セーパイ	21.68 ・ (3位)
11	金城龍鳳館	クルルンファ	23.48 ・ (2位)
12	あずさ龍鳳館	クルルンファ	24.48 ・ (1位)

男子団体形(決勝　Aコート)

No.	道場	形名	得点・順位
1	金城龍鳳館	アーナン	24.00 ・ (2位)
2	あずさ龍鳳館	アーナン	22.34 ・ (3位)
3	拳龍同志会	ゴジュウシホ	22.00 ・ (4位)
4	伊良波中	スーパーリンペイ	21.12 ・ (5位)
5	清水龍鳳館	アーナン	20.34 ・ (6位)
6	喜友名龍鳳館	アーナン	25.00 ・ (1位)

ランダム抽選

女子団体形(予選)

Group1(Bコート)　　決勝進出は6チームまで

No.	道場	形名	得点・順位
1	あずさ龍鳳館	クルルンファ	21.98(5位)
2	アミークス	セーパイ	20.26(7位)
3	石川龍鳳館	クルルンファ	23.26(3位)
4	松門道場	クルルンファ	20.46(6位)
5	志道館喜屋武	キケン	
6	金城龍鳳館	クルルンファ	23.20(4位)
7	正武舘	クルルンファ	25.00(1位)
8	凜道場	ニーパイポー	24.66(2位)

女子団体形(決勝　Bコート)

No.	道場	形名	得点・順位
1	凜道場	チャタンヤラクーサンクー	24.66 (2位)
2	正武舘	スーパーリンペイ	24.88 (1位)
3	あずさ龍鳳館	アーナン	22.20 (5位)
4	金城龍鳳館	サンセールー	22.94 (3位)
5	松門道場	コウソウクンショウ	21.94 (6位)
6	石川龍鳳館	アーナン	22.64 (4位)

ランダム抽選

第16回沖縄県中学生春季空手道競技大会
令和5年4月23日(日)
沖縄空手会館

女子個人形(予選)

決勝進出は各グループ2名まで

Group1(Aコート)

No.	氏名・学校名	道場	形	得点	
1	新垣 めい(港川)	あずさ龍鳳館	クルルンファ	20.48	7
2	玉城 瑛梨(国頭)	松田龍鳳館	クルルンファ	22.08	3
3	大髙 一華(伊波)	石川龍鳳館	クルルンファ	20.94	6
4	宮城 志菜(真志喜)	凜道場	ニーパイポー	21.40	5
5	安田 陽香(本部)	志道館喜屋武	キケン		
6	金城 朋花(金城)	上村龍鳳館	クルルンファ	23.80	2
7	前原 風月(那覇)	清水龍鳳館	クルルンファ	18.74	8
8	島袋 美音(山内)	金城龍鳳館	クルルンファ	22.08	4
9	糸洲 心結(琉大附)	木村龍鳳館	クルルンファ	24.20	1

Group2(Cコート)

No.	氏名・学校名	道場	形	得点	
10	當間 ニア(金城)	上村龍鳳館	クルルンファ	20.02	6
11	金城 優月(糸満)	仲本塾	クルルンファ	21.36	5
12	安次富 亮花(桜)	利根道場	クルルンファ	19.56	8
13	小浜 華乃(大宮)	大宮中	クルルンファ	18.82	10
14	西里 梨杏(真志喜)	松門道場	クルルンファ	19.78	7
15	比嘉 結(金武)	正道館金武	バッサイダイ	22.34	3
16	宮林 和(北中城)	喜友名龍鳳館	クルルンファ	22.10	4
17	城間 美幸(仲井真)	武聖館牧志	ニーパイポー	19.36	9
18	金城 樹佳(金城)	正武舘	クルルンファ	24.14	2
19	三浦 なぎ(伊良波)	凜道場	ニーパイポー	24.48	1

Group3(Bコート)

No.	氏名・学校名	道場	形	得点	
20	神山 心陽(北谷)	金城龍鳳館	セーパイ	21.02	6
21	仲間 美里(久松)	瑞空塾	チントウ	20.00	9
22	平良 陽果(沖尚)	沖縄尚学中	セーパイ	19.78	10
23	本島 愛菜(コザ)	拳龍泡瀬	セーパイ	20.80	8
24	安次嶺 玲美(アミークス)	アミークス	セーパイ	21.00	7
25	當山 百恵(兼城)	正武舘	クルルンファ	23.80	3
26	仲田 響(本部)	松田龍鳳館	クルルンファ	24.10	2
27	松田 ひより(中城)	中城比嘉	バッサイダイ	22.40	5
28	名渡山 まりあ(那覇)	清水龍鳳館	クルルンファ	23.46	4
29	上田 楓乃(久松)	凜道場	ニーパイポー	24.88	1

Group4(Dコート)

No.	氏名・学校名	道場	形	得点	
30	喜屋武 麗靖(北中城)	金城龍鳳館	クルルンファ	22.60	4
31	上原 杏梨(金城)	正武舘	セーパイ	22.80	3
32	喜屋武 幸乃(本部)	志道館喜屋武	クルルンファ	21.66	5
33	渡慶次 花歩(北中城)	喜友名龍鳳館	クルルンファ	21.28	6
34	城間 美咲(仲井真)	武聖館牧志	ニーパイポー	20.78	8
35	高江洲 桜季(上野)	凜道場	バッサイダイ	20.28	9
36	稲嶺 琉音(糸満)	仲本塾西崎	クルルンファ	19.66	10
37	知念 夏海(多良間)	多良間中	セイエンチン	21.20	7
38	山城 琉瑚(伊波)	石川龍鳳館	クルルンファ	24.08	2
39	川田 くくる(金城)	上村龍鳳館	クルルンファ	24.54	1

女子個人形(決勝)

No.	氏名・学校名	道場	形名	得点	順位	
1	川田 くくる(金城)	上村龍鳳館	アーナン	22.62	5	ランダム抽選
2	仲田 響(本部)	松田龍鳳館	スーパーリンペイ	23.16	4	
3	上田 楓乃(久松)	凜道場	チャタンヤラクーサンクー	23.68	2	
4	三浦 なぎ(伊良波)	凜道場	チャタンヤラクーサンクー	23.82	1	
5	山城 琉瑚(伊波)	石川龍鳳館	アーナン	21.68	8	
6	金城 朋花(金城)	上村龍鳳館	アーナン	22.54	6	
7	金城 樹佳(金城)	正武舘	パープーレン	21.82	7	
8	糸洲 心結(琉大附)	木村龍鳳館	アーナン	23.54	3	

第16回沖縄県中学生春季空手道競技大会
令和5年4月23日(日)
沖縄空手会館

男子個人形(Round1)

決勝進出は各グループ2名まで

Group1(Aコート)

No.	氏名・学校名	道場	形名	得点・順位	
1	渡久地 琉樹(越来)	拳龍同志会	セーパイ	23.54	2
2	前川 賢心(沖尚)	沖縄尚学中	セーパイ	21.48	5
3	宮城 海央(浦添)	武聖館中林	バッサイダイ	19.26	11
4	海野 潮音(普天間)	普天間中	セーパイ	19.00	12
5	玉城 大斗(安岡)	海邦塾	セイエチン	20.42	9
6	長濱 真斗(伊良波)	伊良波中	セーパイ	21.60	4
7	佐久間 奏輔(具志川)	円武館名護	クルルンファ	21.22	7
8	具志堅 爽新(本部)	志道館喜屋武	バッサイダイ	20.00	10
9	豊里 友紅(アミークス)	アミークス	クルルンファ	21.48	5
10	仲宗根 勇誠(山内)	金城龍鳳館	クルルンファ	20.80	8
11	吉浜 海晴(仲西)	あずさ龍鳳館	クルルンファ	22.56	3
12	島袋 琉心(山内)	喜友名龍鳳館	クルルンファ	25.34	1

Group2(Cコート)

No.	氏名・学校名	道場	形名	得点・順位	
13	伊波 心翔(今帰仁)	松田龍鳳館	セーパイ	21.02	6
14	新城 優吏(宮里)	喜友名龍鳳館	クルルンファ	21.80	4
15	石川 奏介(浦添)	木村龍鳳館	クルルンファ	21.12	5
16	稲嶺 凜士(糸満)	仲本塾西崎	クルルンファ	20.12	8
17	金城 匠耶(伊良波)	伊良波中	クルルンファ	23.34	3
18	玉元 宏佑(球陽)	松門道場	クルルンファ	18.74	10
19	備瀬 透羽(名護)	羽地龍鳳館	セーパイ	18.28	11
20	儀保 堅勇(具志川)	拳龍同志会	クルルンファ	24.80	2
21	山中 榮太(琉大附)	香織龍鳳館	キケン		キ
22	名嘉元 陸翔(沖尚)	仲本塾	セーパイ	19.22	9
23	赤嶺 春斗(石田)	清水龍鳳館	セーパイ	20.54	7
24	伊志嶺 太陸(仲西)	あずさ龍鳳館	クルルンファ	15.00	12
25	仲田 琉一(安慶田)	金城龍鳳館	クルルンファ	24.86	1

Group3(Bコート)

No.	氏名・学校名	道場	形名	得点・順位	
26	雨宮 柊馬(真志喜)	木村龍鳳館	クルルンファ	20.92	10
27	伊佐 李地(長嶺)	剛柔流研修館	クルルンファ	21.58	9
28	平田 悠真(高江洲)	凜道場	二ーパイポー	21.74	8
29	大城 章生(伊良波)	伊良波中	クルルンファ	23.54	5
30	赤嶺 宏行(沖縄東)	拳龍同志会	セーパイ	23.82	3
31	島仲 浬(石垣)	拳秀館上地	セーサン	23.00	6
32	渡邉 太陸(安岡)	香織龍鳳館	クルルンファ	22.86	7
33	髙江洲 康明(神森)	武聖館中林	キケン		キ
34	花城 康龍(山内)	金城龍鳳館	クルルンファ	23.68	4
35	金城 光希(石川)	石川龍鳳館	セーパイ	20.20	11
36	神谷 晃汰(安岡)	清水龍鳳館	クルルンファ	25.66	1
37	國吉 碧心(具志川)	円武館名護	クルルンファ	25.18	2

Group4(Dコート)

No.	氏名・学校名	道場	形名	得点・順位	
38	森川 開斗(沖尚)	沖縄尚学中	クルルンファ	21.46	8
39	玉城歌 寿生(沖縄東)	拳龍泡瀬	セーパイ	18.94	11
40	下地 大成(平良)	瑞空塾	チントウ	17.08	12
41	塩濱 暖(宜野湾)	普天間道場	セーパイ	20.40	10
42	仲間 雅虎(あげな)	金城龍鳳館	クルルンファ	22.88	4
43	石嶺 輝流(名護)	たまき龍鳳館	セーパイ	21.54	6
44	宮國 安璃(多良間)	多良間中	セイエンチン	20.48	9
45	安里 碧(真志喜)	あずさ龍鳳館	クルルンファ	24.06	3
46	具志 昊空(金城)	正武舘	セーパイ	21.54	6
47	宮城 陽向(越来)	拳龍同志会	マツムラローハイ	22.60	5
48	屋比久 賢人(越来)	喜友名龍鳳館	クルルンファ	24.66	2
49	真栄城 豪(安岡)	仲本塾	クルルンファ	25.08	1

男子個人形(決勝)

No.	氏名・学校名	道場	形名	得点	順位
1	渡久地 琉樹(越来)	拳龍同志会	スーパーリンペイ	21.60	8
2	島袋 琉心(山内)	喜友名龍鳳館	アーナン	24.00	6
3	真栄城 豪(安岡)	仲本塾	スーパーリンペイ	24.22	5
4	仲田 琉一(安慶田)	金城龍鳳館	アーナン	24.70	2
5	儀保 堅勇(具志川)	拳龍同志会	スーパーリンペイ	24.32	4
6	神谷 晃汰(安岡)	清水龍鳳館	アーナン	24.66	3
7	屋比久 賢人(越来)	喜友名龍鳳館	アーナン	22.60	7
8	國吉 碧心(具志川)	円武館名護	パープレン	25.46	1

ランダム抽選

第16回沖縄県中学生春季空手道競技大会
令和5年4月23日(日)
沖縄空手会館

1年男子個人組手

1	真保栄 琉偉(具志頭)	凜道場
2	寿 遼登(山内)	金城龍鳳館
3	新崎 叶(羽地)	松田龍鳳館
4	伊志嶺 太陸(仲西)	あずさ龍鳳館
5	ランデル 慎(古堅)	拳優会
6	安里 心之介(那覇)	仲本塾
7	真栄田 晃瑛(羽地)	羽地龍鳳館
8	安里 碧(真志喜)	あずさ龍鳳館
9	ﾍﾝﾄﾞﾘｯｸｽ ｱﾚｸｻﾝﾄﾞﾙ(大宮)	大宮中
10	玉城 健斗(大宮)	利根道場
11	森川 廉也(昭薬)	喜友名龍鳳館
12	当間 盛哉(沖尚)	沖縄尚学中
13	片山 世羅(嘉手納)	嘉手納
14	古謝 広隼(北)	凜道場
15	仲宗根 雄飛(羽地)	松田龍鳳館
16	冨里 和哉(美東)	喜友名龍鳳館
17	安慶名 来玖(嘉手納)	嘉手納
18	高江洲 俠矢(上野)	凜道場
19	伊波 心翔(今帰仁)	松田龍鳳館
20	佐久眞 秀彪(潮平)	仲本塾
21	松田 英斗(羽地)	羽地龍鳳館
22	米須 晟矢(山内)	金城龍鳳館
23	当間 盛生(沖尚)	沖縄尚学中
24	吉浜 海晴(仲西)	あずさ龍鳳館
25	金城 暁久(南星)	剛柔流研修館
26	土屋 皓盛(石川)	石川龍鳳館
27	金城 虎大郎(沖尚)	拳優会比嘉
28	金城 心太朗(具志川東)	獅空会田場
29	五十嵐 義三郎(興南)	清水龍鳳館

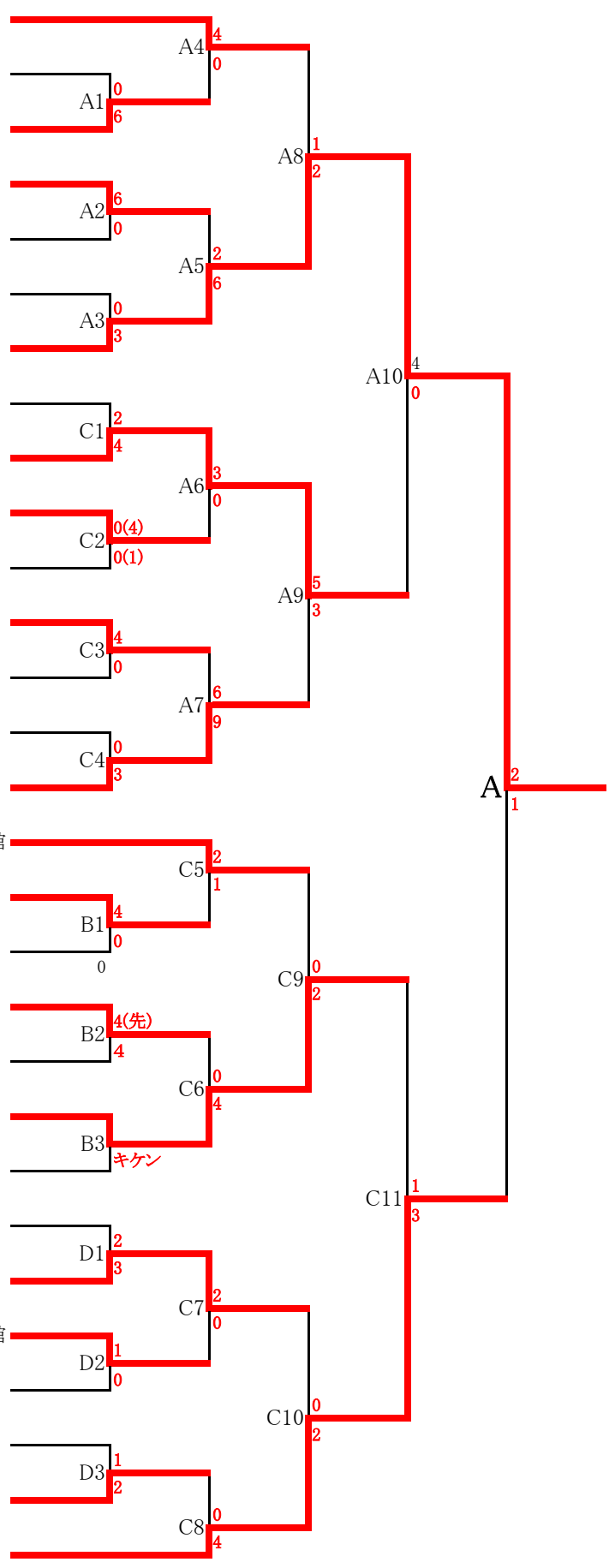

1年女子個人組手

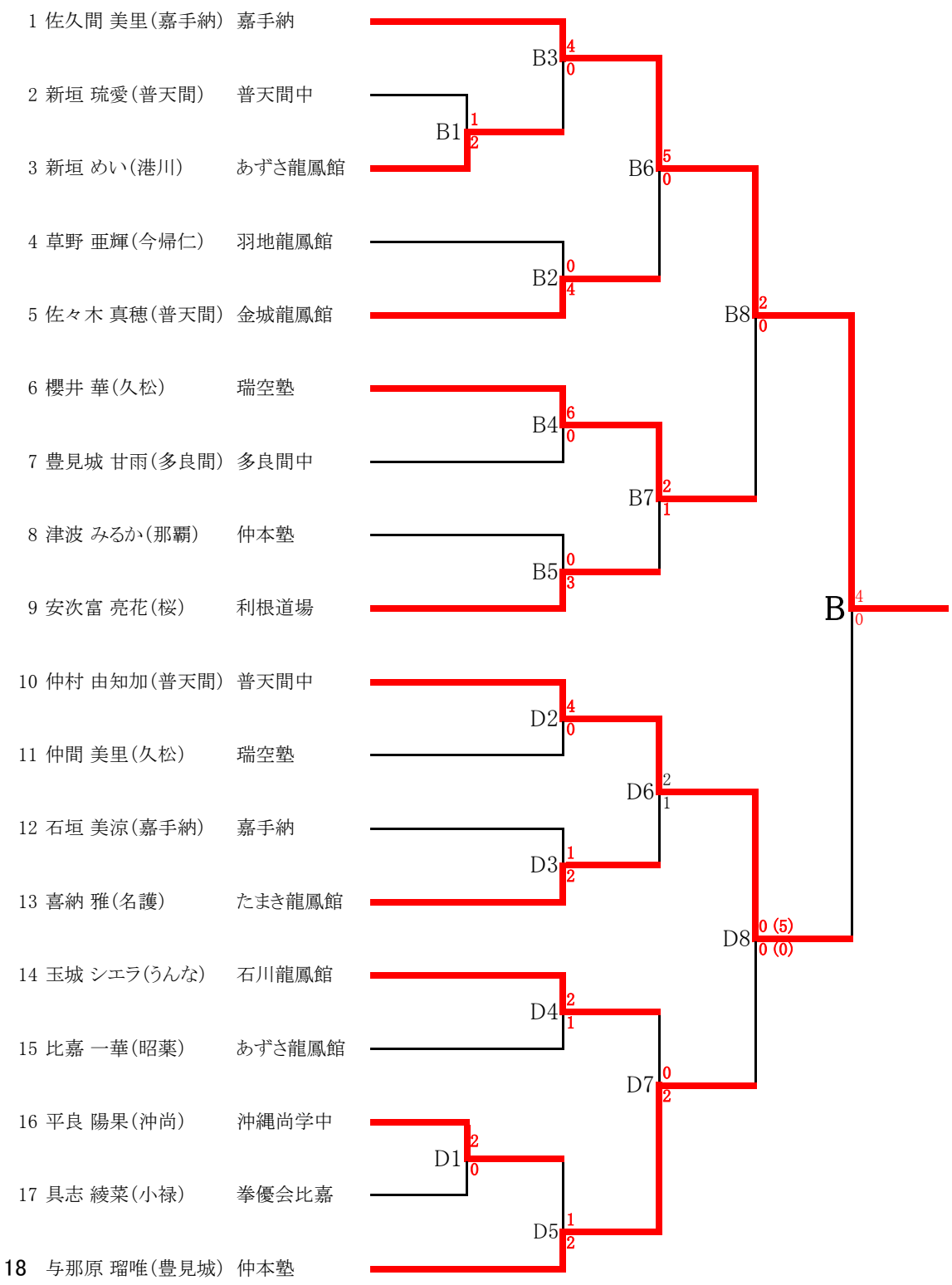
1 佐久間 美里(嘉手納) 嘉手納
2 新垣 琉愛(普天間) 普天間中
3 新垣 めい(港川) あずさ龍鳳館
4 草野 亜輝(今帰仁) 羽地龍鳳館
5 佐々木 真穂(普天間) 金城龍鳳館
6 櫻井 華(久松) 瑞空塾
7 豊見城 甘雨(多良間) 多良間中
8 津波 みるか(那覇) 仲本塾
9 安次富 亮花(桜) 利根道場
10 仲村 由知加(普天間) 普天間中
11 仲間 美里(久松) 瑞空塾
12 石垣 美涼(嘉手納) 嘉手納
13 喜納 雅(名護) たまき龍鳳館
14 玉城 シエラ(うんな) 石川龍鳳館
15 比嘉 一華(昭薬) あずさ龍鳳館
16 平良 陽果(沖尚) 沖縄尚学中
17 具志 綾菜(小禄) 拳優会比嘉
18 与那原 瑠唯(豊見城) 仲本塾
B1 1 2
B2 0 4
B3 4 0
B4 6 0
B5 0 3
B6 5 0
B7 2 1
B8 2 0
D1 2 0
D2 4 0
D3 1 2
D4 2 1
D5 1 2
D6 2 1
D7 0 2
D8 0 (5) 0 (0)
B 4 0

代表女子個人組手

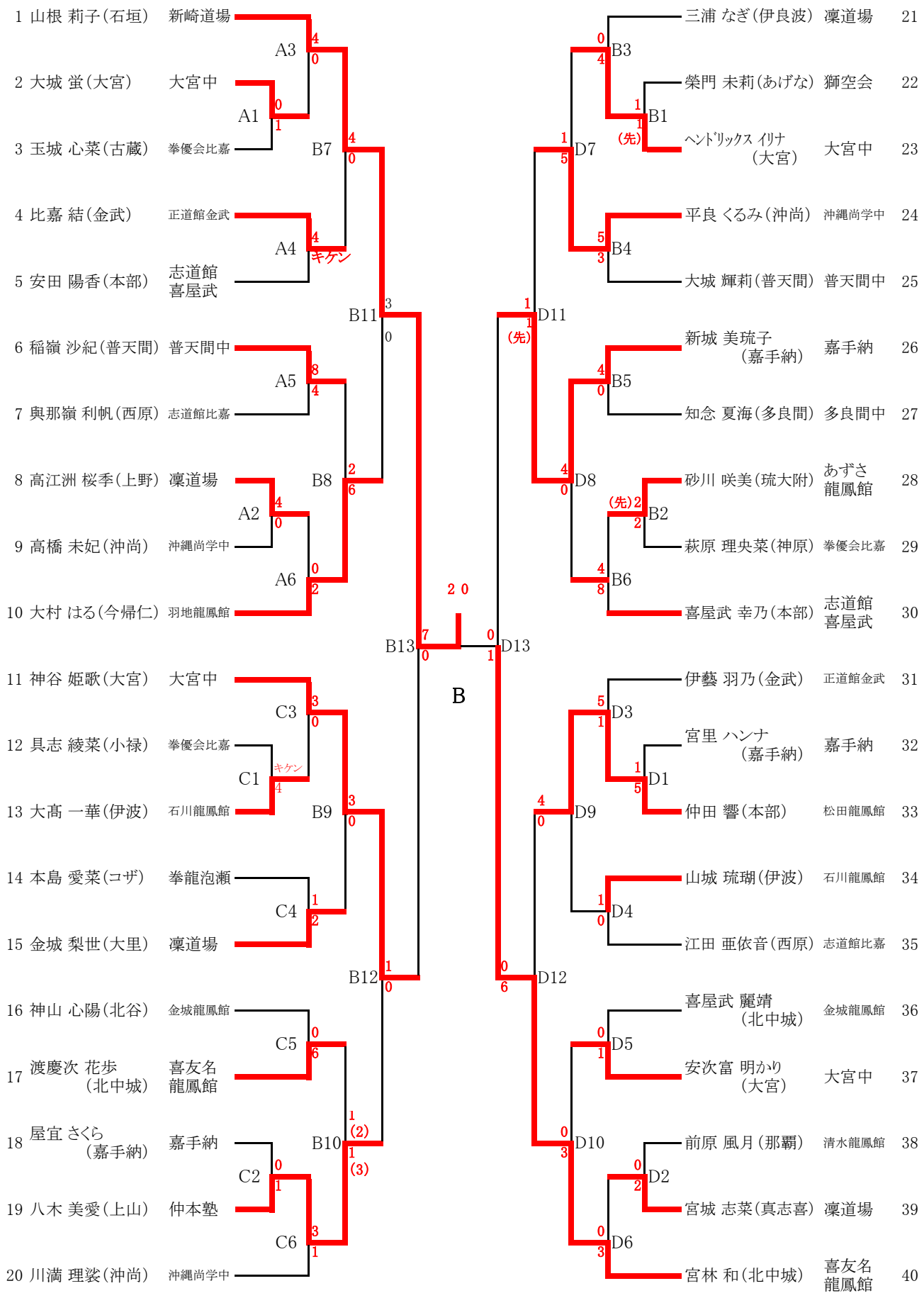
1 山根 莉子(石垣) 新崎道場
2 大城 蛍(大宮) 大宮中
3 玉城 心菜(古蔵) 拳優会比嘉
4 比嘉 結(金武) 正道館金武
5 安田 陽香(本部) 志道館 喜屋武
6 稲嶺 沙紀(普天間) 普天間中
7 與那嶺 利帆(西原) 志道館比嘉
8 高江洲 桜季(上野) 凜道場
9 高橋 未妃(沖尚) 沖縄尚学中
10 大村 はる(今帰仁) 羽地龍鳳館
11 神谷 姫歌(大宮) 大宮中
12 具志 綾菜(小禄) 拳優会比嘉
13 大髙 一華(伊波) 石川龍鳳館
14 本島 愛菜(コザ) 拳龍泡瀬
15 金城 梨世(大里) 凜道場
16 神山 心陽(北谷) 金城龍鳳館
17 渡慶次 花歩(北中城) 喜友名 龍鳳館
18 屋宜 さくら(嘉手納) 嘉手納
19 八木 美愛(上山) 仲本塾
20 川満 理裟(沖尚) 沖縄尚学中
A1
A2
A3
A4
A5
A6
A7
A8
A9
A10
A11
A12
A13
B1
B2
B3
B4
B5
B6
B7
B8
B9
B10
B11
B12
B13
C1
C2
C3
C4
C5
C6
D1
D2
D3
D4
D5
D6
D7
D8
D9
D10
D11
D12
D13
キケン
(先)
(2)
(3)
B
21 三浦 なぎ(伊良波) 凜道場
22 榮門 未莉(あげな) 獅空会
23 ヘンドリックス イリナ(大宮) 大宮中
24 平良 くるみ(沖尚) 沖縄尚学中
25 大城 輝莉(普天間) 普天間中
26 新城 美琉子(嘉手納) 嘉手納
27 知念 夏海(多良間) 多良間中
28 砂川 咲美(琉大附) あずさ 龍鳳館
29 萩原 理央菜(神原) 拳優会比嘉
30 喜屋武 幸乃(本部) 志道館 喜屋武
31 伊藝 羽乃(金武) 正道館金武
32 宮里 ハンナ(嘉手納) 嘉手納
33 仲田 響(本部) 松田龍鳳館
34 山城 琉瑚(伊波) 石川龍鳳館
35 江田 亜依音(西原) 志道館比嘉
36 喜屋武 麗靖(北中城) 金城龍鳳館
37 安次富 明かり(大宮) 大宮中
38 前原 風月(那覇) 清水龍鳳館
39 宮城 志菜(真志喜) 凜道場
40 宮林 和(北中城) 喜友名 龍鳳館

第16回沖縄県中学生春季空手道競技大会
令和5年4月23日(日)
沖縄空手会館

代表男子個人組手

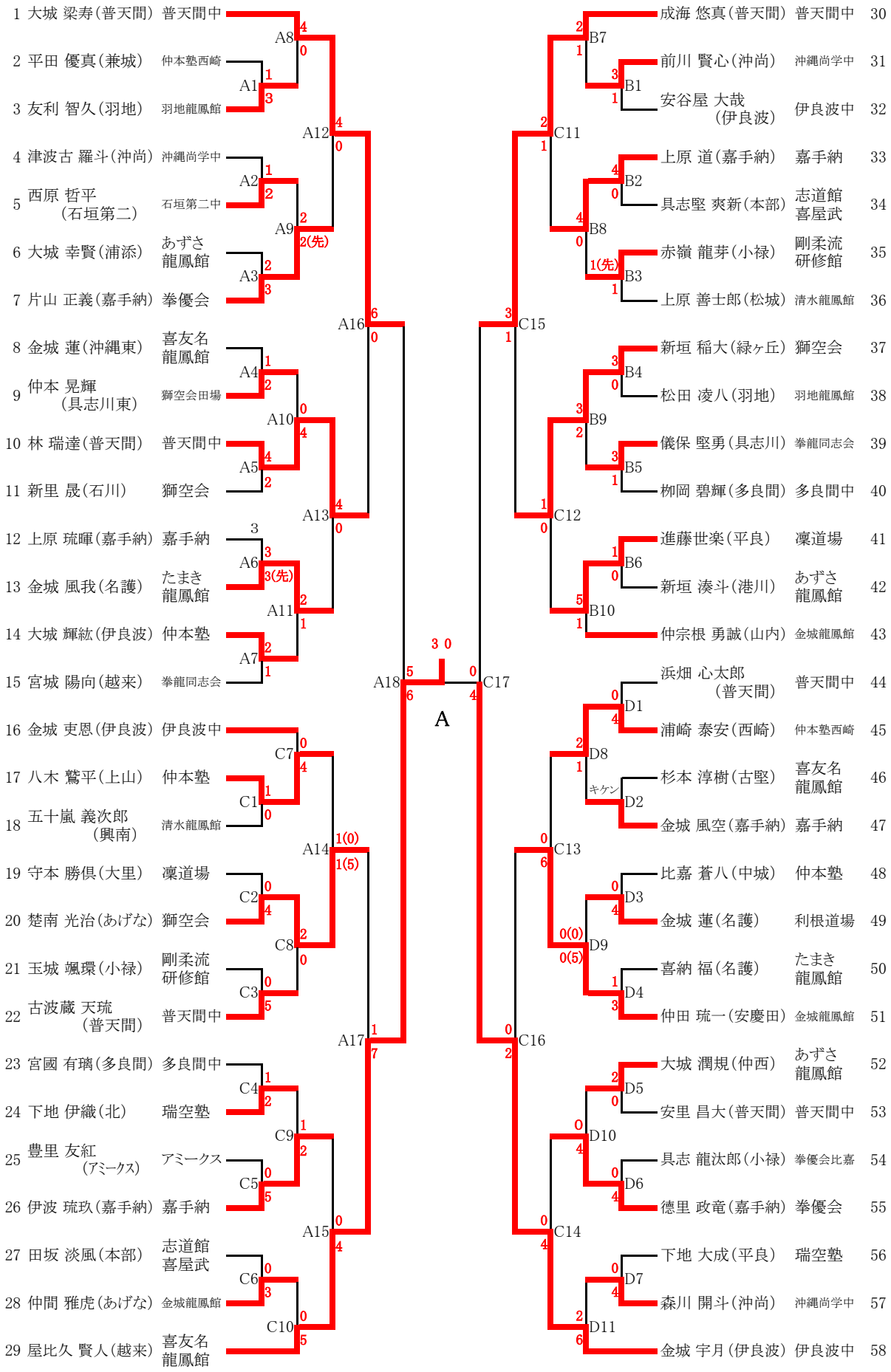

第16回沖縄県中学生春季空手道競技大会
令和5年4月23日(日)
沖縄空手会館

男子団体組手

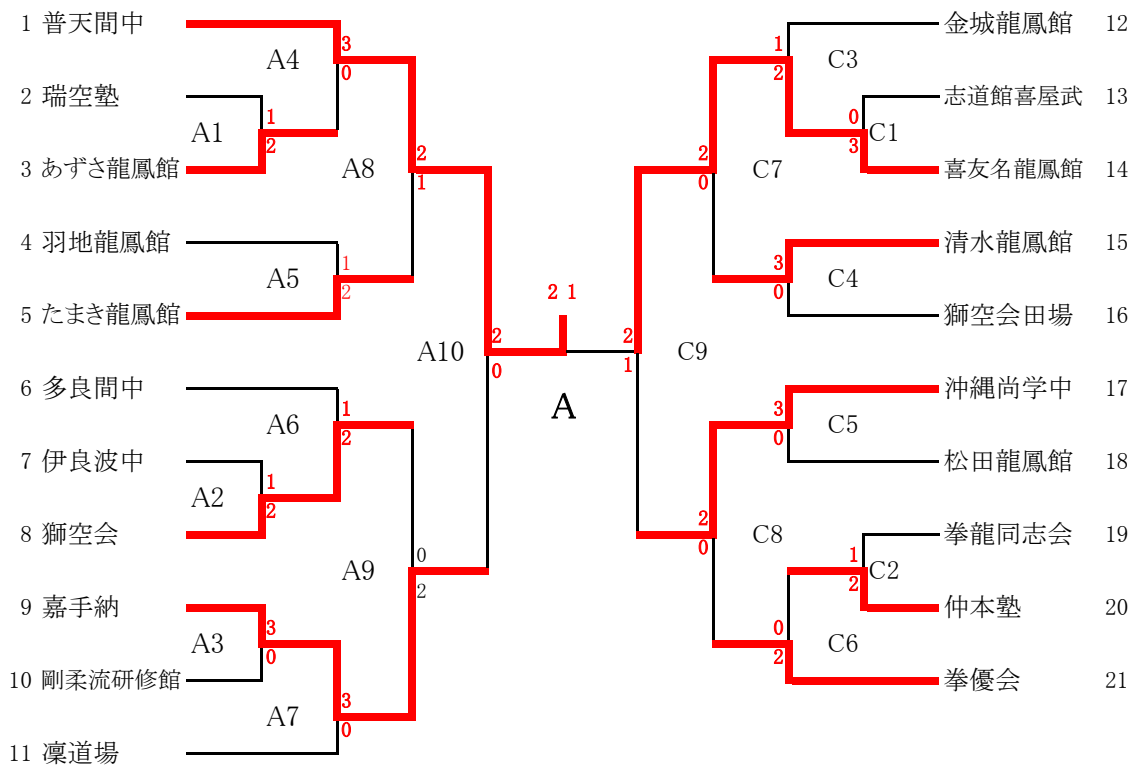
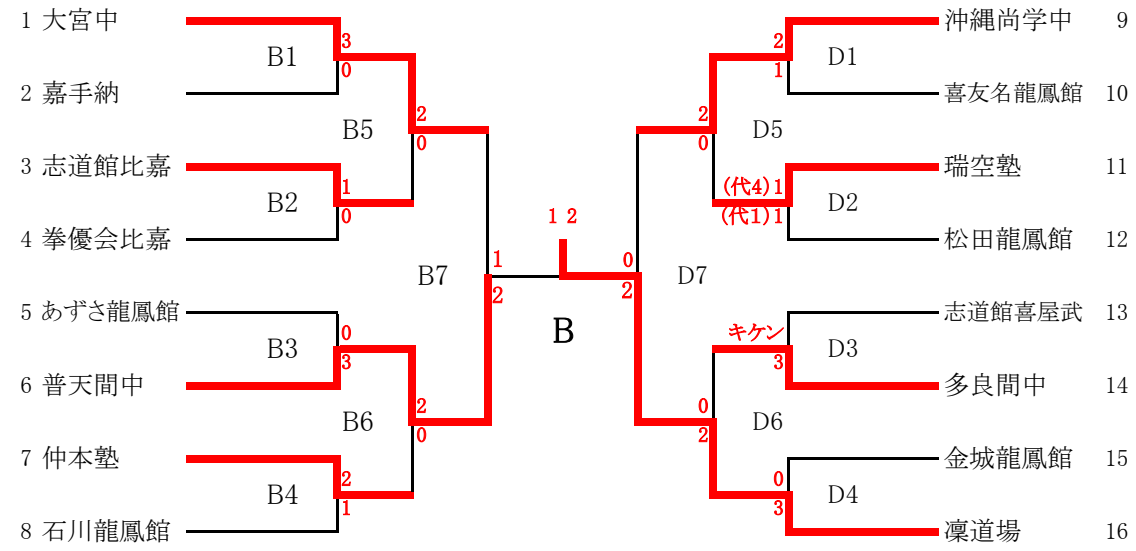
女子団体組手